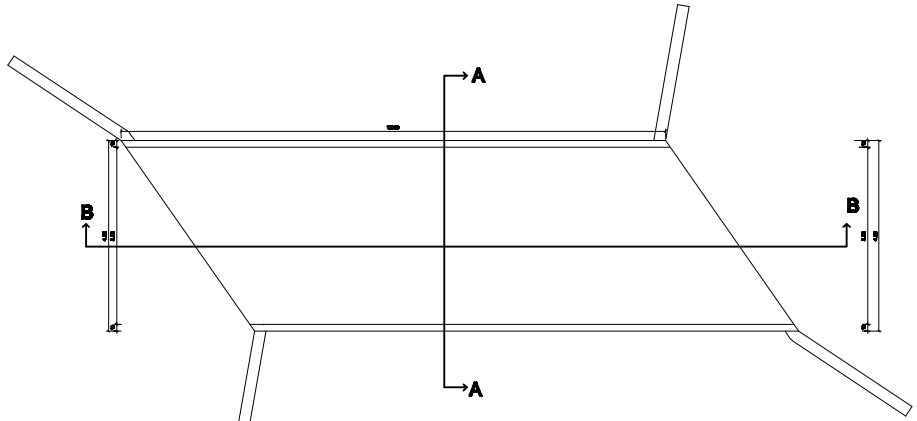

Planta Baixa
Esc. 1/50

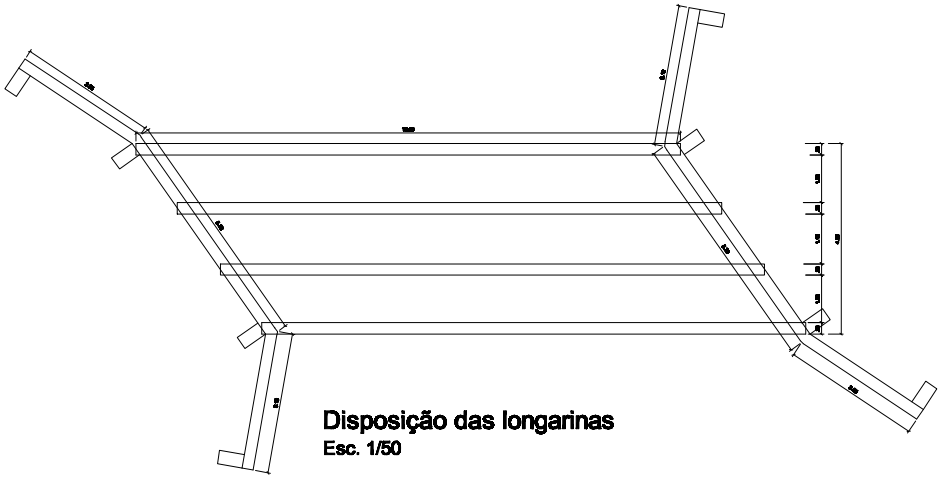

Disposição das longarinas
Esc. 1/50

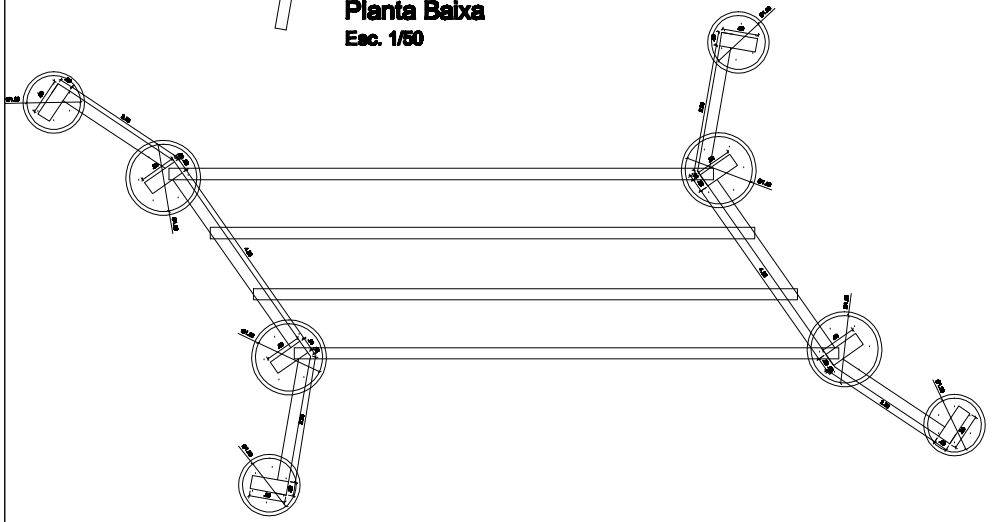

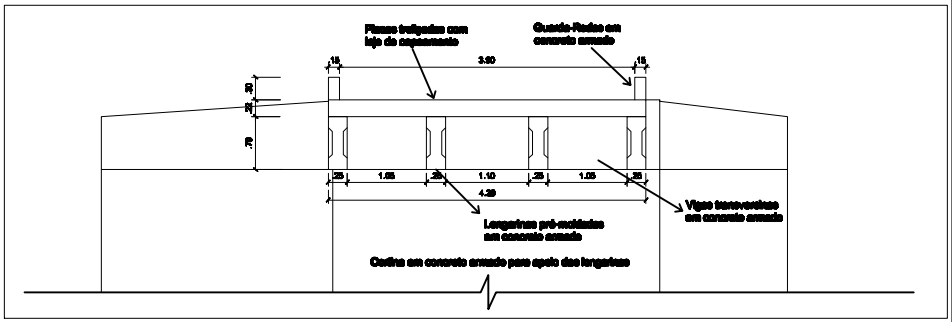

Detalhe 1 Corte transversal nas longarinas Esc. 1/30

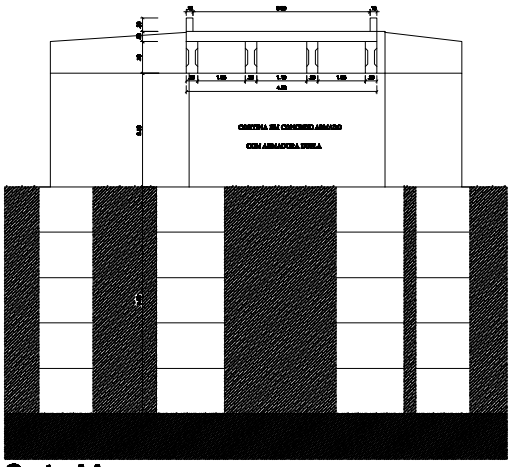

Corte AA Esc. 1/50

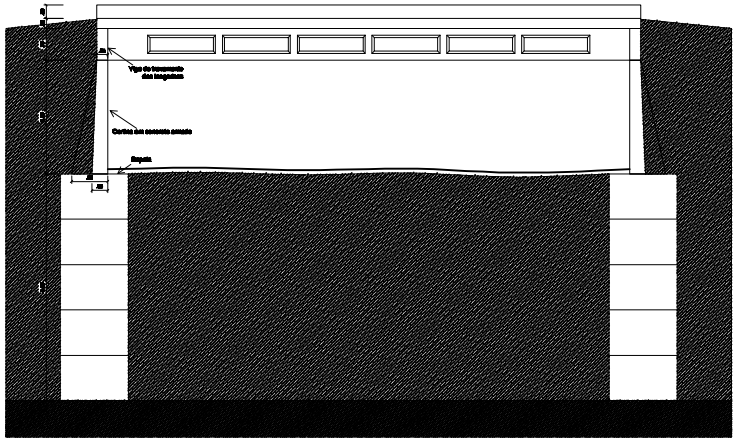

Corte BB Esc. 1/50

REVISÃO	OBSERVAÇÃO	VISTO	DATA

CLIENTE: PREFEITURA MUNICIPAL DE NOVA PALMA

OBRA: PONTE LAJEADO SECO - CAENDORA

REFERENTE: PROJETO ARQUITETÔNICO
PLANTA BAIXA, CORTE AA e CORTE BB

ARCÁLIO JOSÉ SAAD
Prefeito Municipal em exercício

GILHERME SIMÕES PIES
Eng. Civil CREA - ES 20.067

Prancha Nº 3/3

Desenho	Revisão	Escala(s)	Unidade(s)	Data	Projeto Nº
[illegible]		[illegible]	[illegible]	[illegible]	